акционерное общество
ЗабТЭК

Мероприятия по уменьшению выбросов вредных загрязняющих веществ в атмосферный воздух на территории г. Петровск-Забайкальский

г. Петровск-Забайкальский 2020 год

Планируемые мероприятия по уменьшению выбросов вредных загрязняющих веществ в атмосферный воздух на территории г. Петровск-Забайкальский

Общие сведения по структурному подразделению «Петровск-Забайкальский»

- Количество обслуживаемых абонентов – 3773 физических лиц;
- Количество обслуживаемых юридических лиц – 203 абонентов;
- Количество действующих котельных – 10 объектов;
- Годовой расход угля – 40 тысяч тонн;
- Протяженность тепловых сетей – 35, 632 километров;
- Численность сотрудников подразделения – 240 человек;

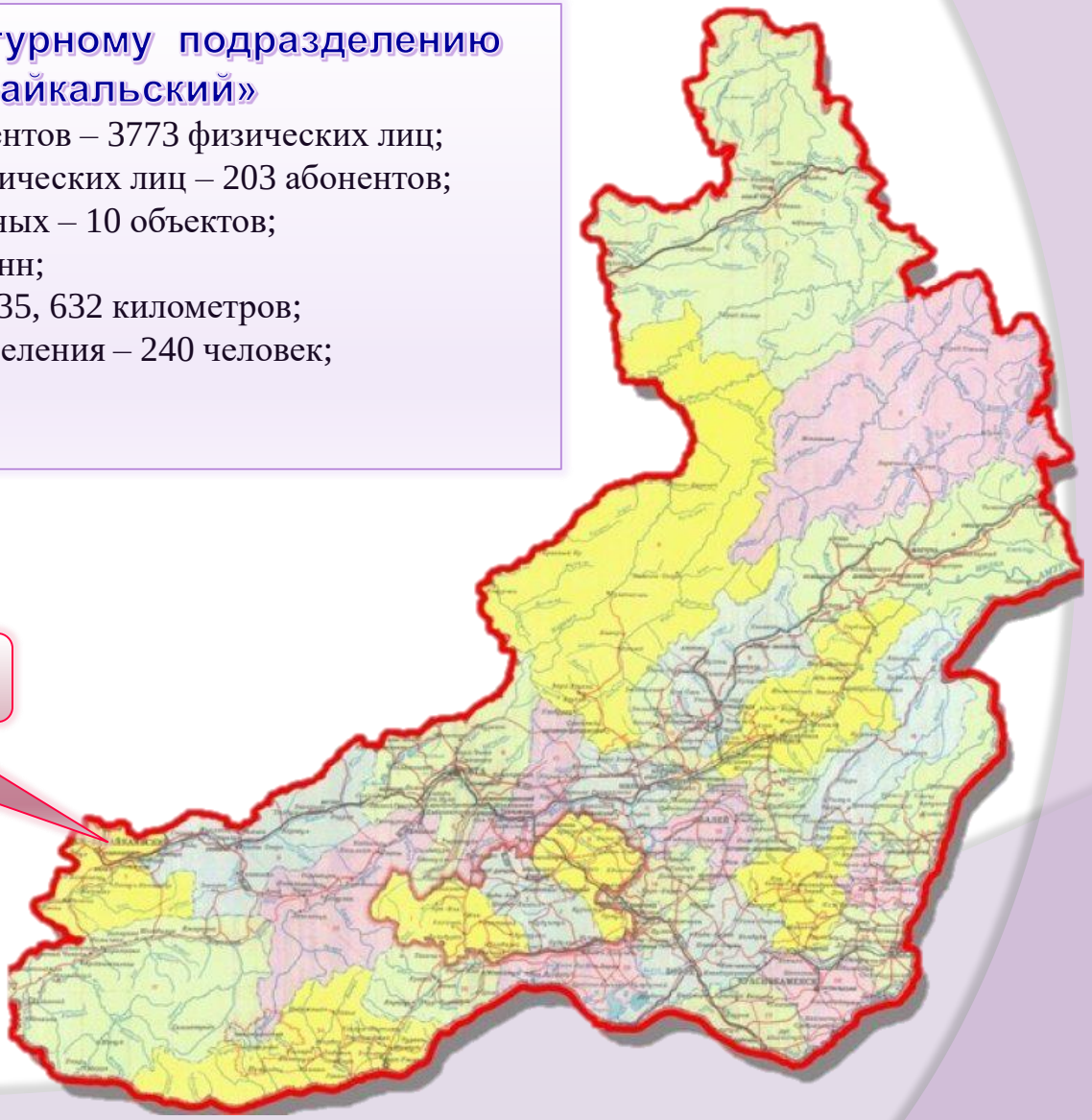

Способы снижения выбросов вредных загрязняющих веществ в атмосферный воздух от сжигания твердого топлива.

Способы снижения выбросов вредных загрязняющих веществ в атмосферный воздух от сжигания твердого топлива.

1. Установка устранения пыления на бункере системы ШЗУ (Центральной Котельной)

2. Добавление опилок в твердое топливо (Центральная котельная)

3. Установка газоочистного оборудования на 5 малых котельных

4. Изготовление шлакоблоков из золошлаковых отходов

1. Установка устранения пыления на бункере системы ШЗУ (Центральной Котельной)

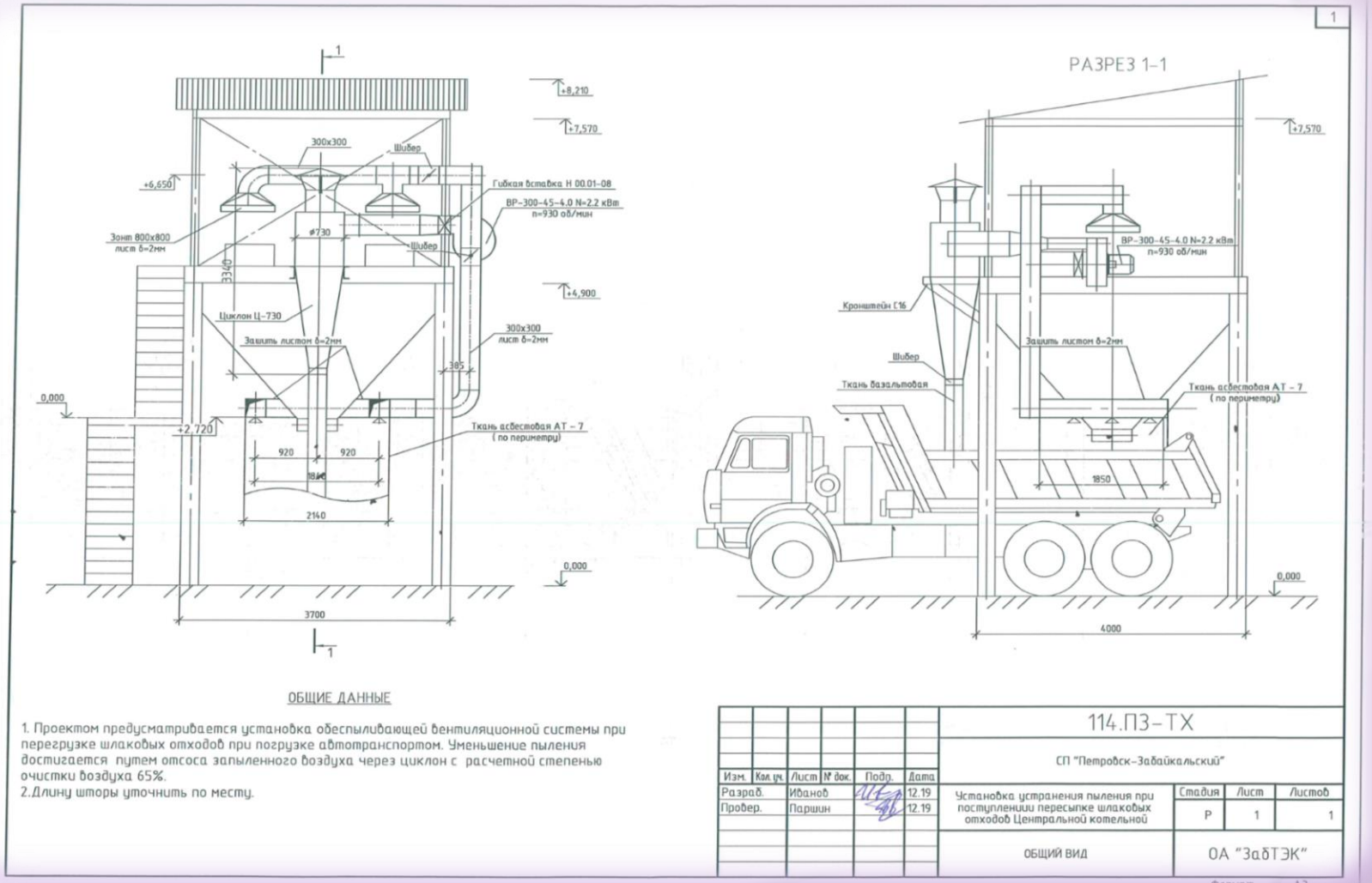

ОБЩИЕ ДАННЫЕ

1. Проектом предусматривается установка обеспыливающей вентиляционной системы при перегрузке шлаковых отходов при погрузке автотранспортом. Уменьшение пыления достигается путем отсоса запыленного воздуха через циклон с расчетной степенью очистки воздуха 65%.
2. Длину шторы уточнить по месту.

Изм.	Кол.уч.	Лист	№ док.	Подп.	Дата	114.ПЗ-ТХ			
						СП "Петровск-Забайкальский"			
Разраб.		Иванов			12.19	Установка устранения пыления при поступлении пересыпке шлаковых отходов Центральной котельной	Стадия	Лист	Листов
Провер.		Паршин			12.19		Р	1	1
						ОБЩИЙ ВИД	ОА "ЗабТЭК"		

Формат А3

2. Анализ снижения выбросов вредных загрязняющих веществ в атмосферный воздух при добавлении опилок в твердое топливо в соотношении 10, 20 и 30%. Эффективность очистки 75 %.

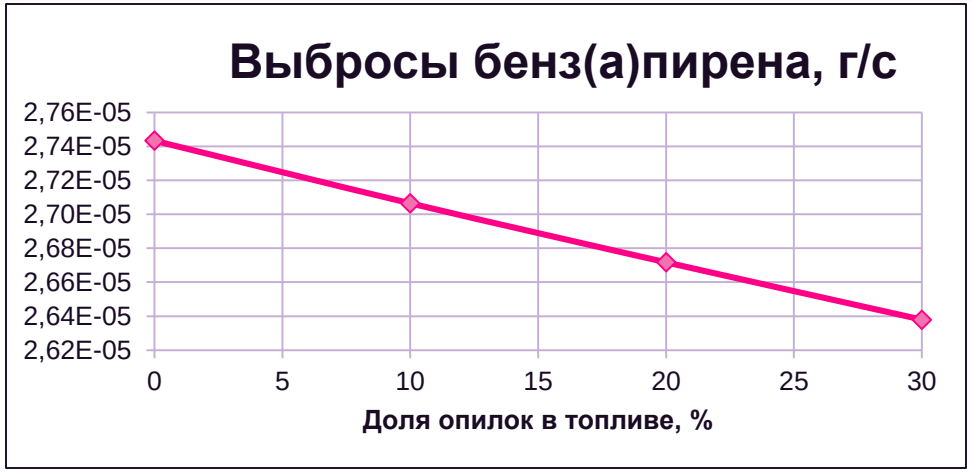

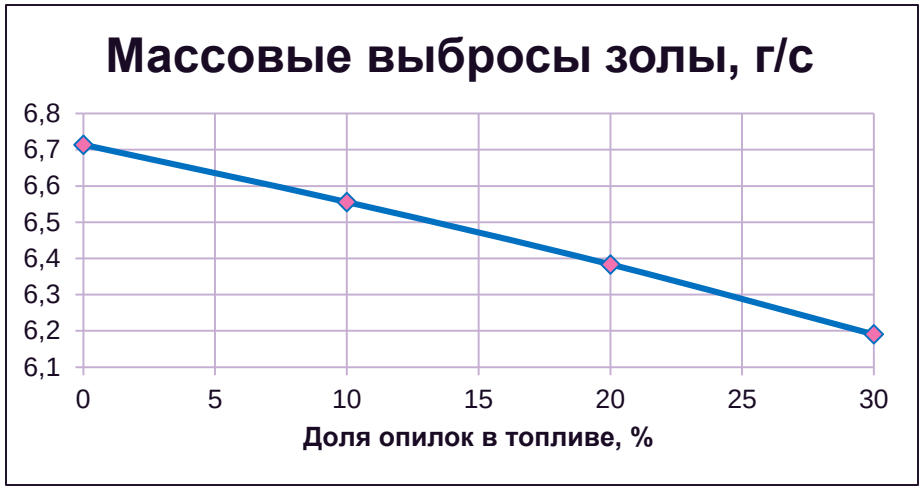

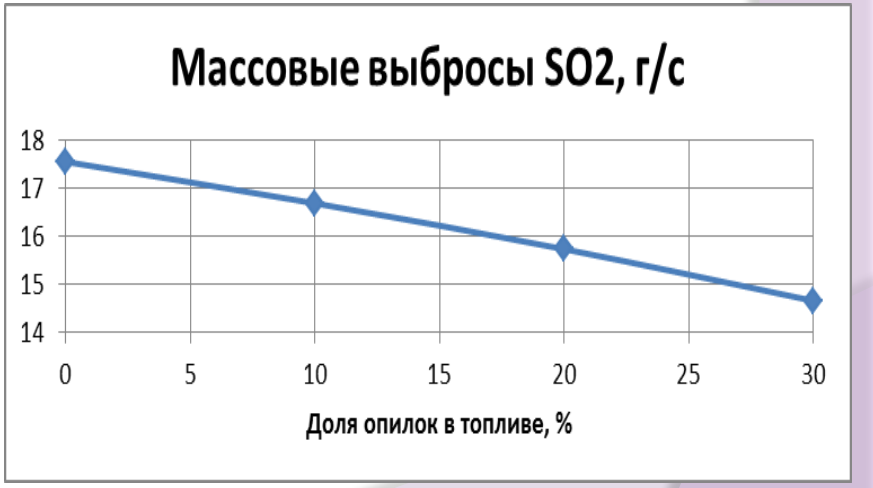

Данные получены расчетным методом. Инструментальные замеры выбросов планируется провести в феврале 2020 г.

3. Установка газоочистного оборудования на малых котельных.

Эффективность очистки не менее 75%

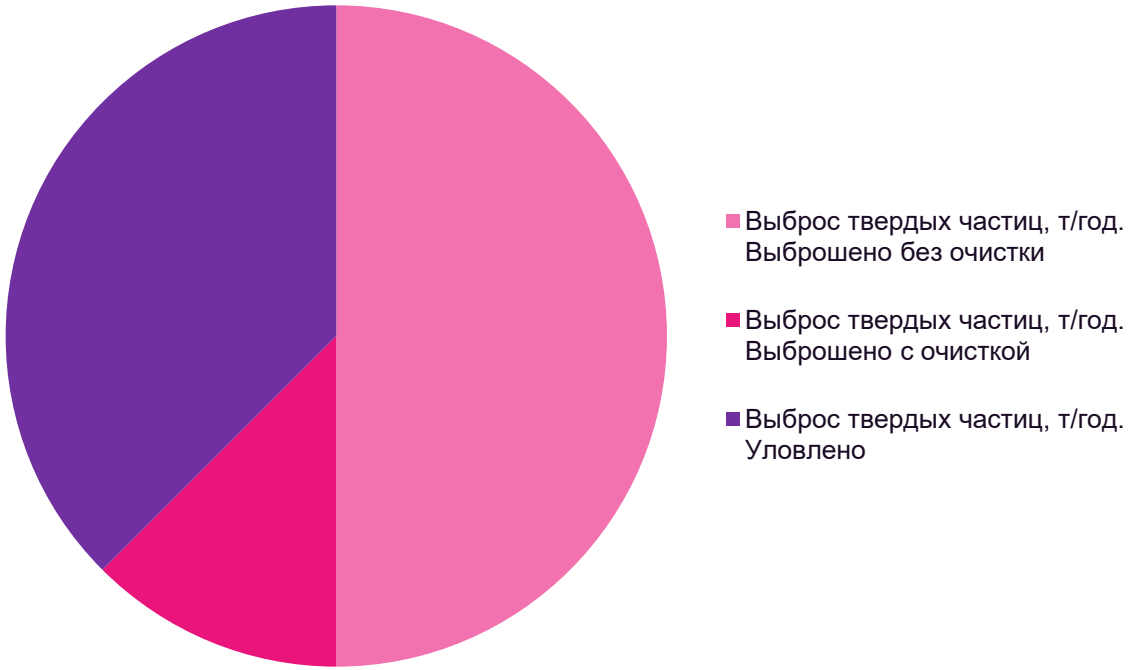

Предложен вариант установки ГОУ на 5 котельных:

-Котельная «Д/с №6»-1 шт; котельная «Школа №1»-2 шт; котельная «Больница №1-2 шт; котельная «Лазо»-2 шт; котельная «Маяковского»-1 шт;

4. Изготовление шлакоблоков из золошлаковых отходов

Актуальность предложенных мероприятий по уменьшению выбросов вредных загрязняющих веществ в атмосферный воздух на территории г. Петровск-Забайкальский

1. Установка устранения пыления золошлаковых отходов при выгрузке из бункера - значительно снизит рассеивание мелкодисперсных частиц пыли в атмосферный воздух на центральной котельной.

2. Добавление опилок в твердое топливо:

- Позволяет существенно снизить выбросы вещества первого класса опасности - бенз(а)пирена, а также оксидов серы и золы.

- Снизить нагрузку на действующую площадку временного накопления отходов (свалку) г. Петровск-Забайкальский за счет уменьшения количества размещаемых опилок.

3. Установка газоочистного оборудования на малые котельные позволяет снизить выбросы загрязняющих веществ в атмосферный воздух на 75 %.

4. Изготовление шлакоблоков из золошлаковых отходов:

- Снижает пыление при размещении отходов на действующих площадках;

- Снижает нагрузку на действующую площадку временного накопления отходов (свалку) г. Петровск-Забайкальский за счет уменьшения количества золошлаковых отходов.